Испытательный стенд КС-3

Модель КС-34

Спецификация

Пневматические подключения - выход	**4**
Пневматические подключения – вход	**1**, закрываемый (давление)
Рабочее давление для испытательного стенда КС-34	0 - 1.7 бар 0 - 3.5 бар 0 – 7.0 бар 0 – 17 бар 0 – 35 бар 0 – 55 бар 0 – 100 бар 0 – 170 бар
Подаваемое давление	1 – 172 бар
Рабочая температура	+5 °C до 35 °C
Относительная влажность	80 % при 25 °C
Внутренний объем регулятора объема	13.5 см^3
Число оборотов регулятора объема	34
Резьба пневматических подключений	GPV-M20
Размеры (Длина x Ширина x Высота)	780/960* x 300 x 240мм
Возможность установки модуля поверки электроконтактных манометров (ЕК)	Есть
Возможность установки модуля питания (24В) и коммутации выходного сигнала датчиков давления (К)	Нет
Возможность установки фильтра для твердых частиц и масла (Т)	Есть

*Длина калибровочного стенда с фильтром

Особенности стенда

- Точная настройка давления
- Наличие регулятора давления
- Четыре выходных порта
- Удобное расположение подключений
- Надежное и стабильное основание
- Быстрая работа
- Легкость использования

www.tektech.uz

ООО «TEKTECH TASHKENT» ул. Абдуллы Каххара, д. 46, 100025, Узбекистан, Ташкент
Тел.: +99871 255-4629, эл. почта: info@tektech.uz, www.tektech.uz

Пневматическая схема

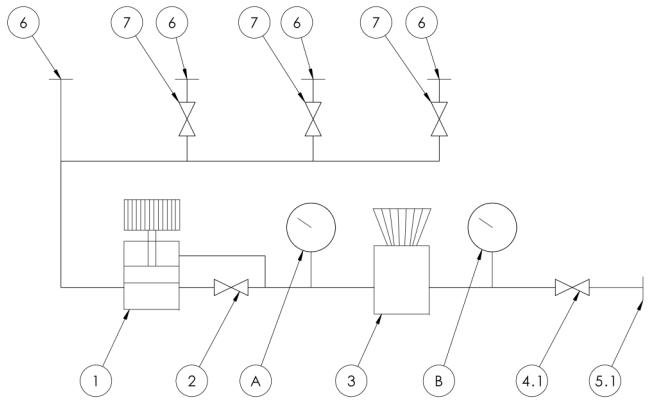

1 - регулятор объёма (точная регулировка)
2 - клапан выравнивания
3 - регулятор давления (грубая регулировка)
4.1 - клапан заполнения
5.1 - подключение - вход давления
6 - подключение - выход
7 - выходной клапан
A - манометр давления в системе
B - манометр подаваемого давления

Рис. 1. Пневматическая схема КС-34-Т

Габариты

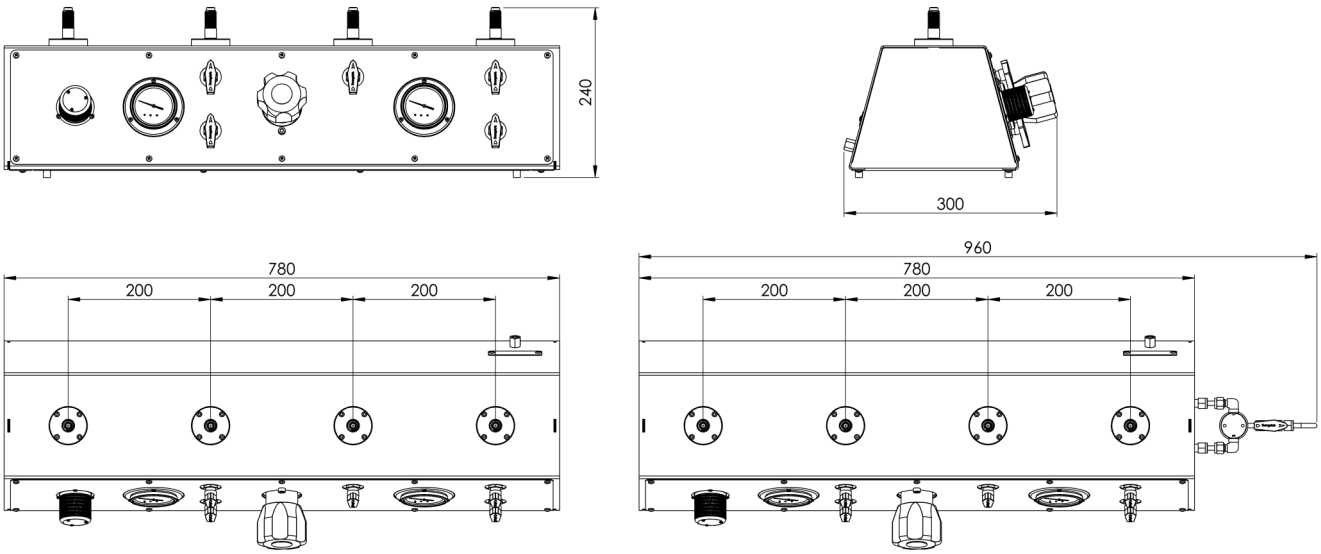

Рис. 2. Габариты КС-34 и КС-34-Т

Информация для заказа

Модель	Коли - чество выходов	Диапазон рабочего давления	Опции			
			Модуль ЕК	Модуль К	Фильтр Т	Тип резьбы
КС-3	4	**1,7** (0-1.7 бар) **3,5** (0-3.5 бар) **7** (0-7 бар) **17** (0-17 бар) **35** (0-35 бар) **55** (0-55 бар) **100** (0-104 бар) **170** (0-172 бар)	0 ЕК	0 К	0 Т	GPV-M20

Пример номера кода:

КС-3 4 - 35 - ЕК - К - Т - GPV-M20

www.tektech.uz

ООО «TEKTECH TASHKENT» ул. Абдуллы Каххара, д. 46, 100025, Узбекистан, Ташкент
Тел.: +99871 255-4629, эл. почта: info@tektech.uz, www.tektech.uz